Ремонт холодильников http://rembitteh.ru +7 (495) 215-14-41 +7 (903) 722-17-03

Miele

Инструкция по эксплуатации и монтажу

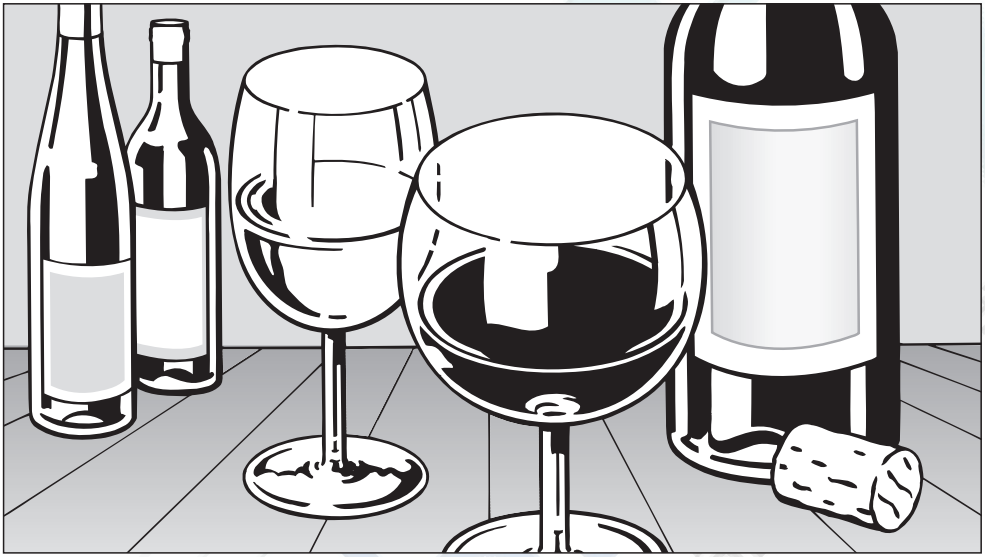

Холодильник KWT 4154 UG

До установки, подключения и ввода прибора в эксплуатацию **обязательно** прочтите данную инструкцию по эксплуатации.
Вы обезопасите себя и предотвратите повреждения прибора.

RU UA

M.-Nr. 06 157 880

http://rembitteh.ru

Содержание

Описание прибора 4
Ваш вклад в охрану окружающей среды 6
Указания по безопасности и предупреждения 7
Включение и выключение прибора 10
Блокировка 10
При длительном отсутствии 11
Правильная установка температуры и влажности воздуха 12
Температура 12
Устройство безопасности 12
Изоляционная панель для разделения прибора на зоны 12
Установка температуры 12
Возможные значения установки температуры 13
Индикатор температуры 13
Яркость индикации температуры 13
Влажность воздуха 14
Кнопка режима постоянной влажности воздуха (DynaCool) 14
Выключение DynaCool 15
Фильтрация воздуха 15
Внутреннее освещение 16
Включение внутреннего освещения 16
Изменение яркости 16
Хранение вина 17
Вместимость 17
Деревянные полки 17
Этикетки 17
Звуковой сигнал 18
Сигнал об изменении температуры 18
Сигнал об открытой дверце 18
Включение звукового сигнала 18
Преждевременное отключение звукового сигнала 18
Размораживание 19
Чистка холодильника 20
Внутреннее пространство, дверца, принадлежности 20
Вентиляционное отверстие 20
Дверное уплотнение 20
Фильтр из активированного угля 21

Содержание

Что делать, если ...? 22
Посторонние звуки 24
Как можно сэкономить электроэнергию? 25
Сервисная служба 27
Срок службы 27
Электроподключение 28
Указания по монтажу 29
Место установки 29
Климатический класс 29
Вентиляция 29
Перед встраиванием прибора 29
Изменение навески дверцы 30
Встраивание прибора под столешницу 32
Выравнивание прибора по отношению к мебельным дверцам 32
Закрепление прибора 33

РемБытТех Ремонт и установка бытовой техн

Ремонт холодильников http://rembitteh.ru/ +7 (495) 215-14-41 +7 (903) 722-17-03

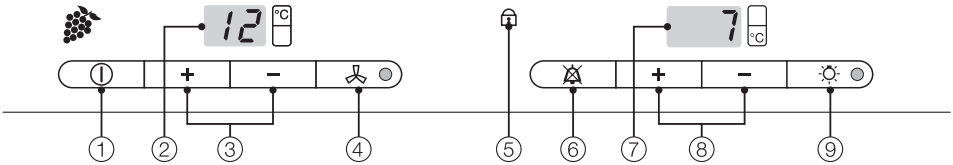

① Кнопка Вкл/Выкл

② Индикатор температуры верхней зоны

③ Кнопки установки температуры в верхней зоне
(левая: теплее; правая: холоднее)

④ Кнопка режима постоянной влажности (DynaCool) с индикатором

⑤ Контрольная лампочка блокировки

⑥ Кнопка выключения звукового сигнала

⑦ Индикатор температуры нижней зоны

⑧ Кнопки установки температуры в нижней зоне
(левая: теплее; правая: холоднее)

⑨ Кнопка включения внутреннего освещения с индикатором

РемБытТех Ремонт и установка бытовой техн

http://rembitteh.ru/

Описание прибора

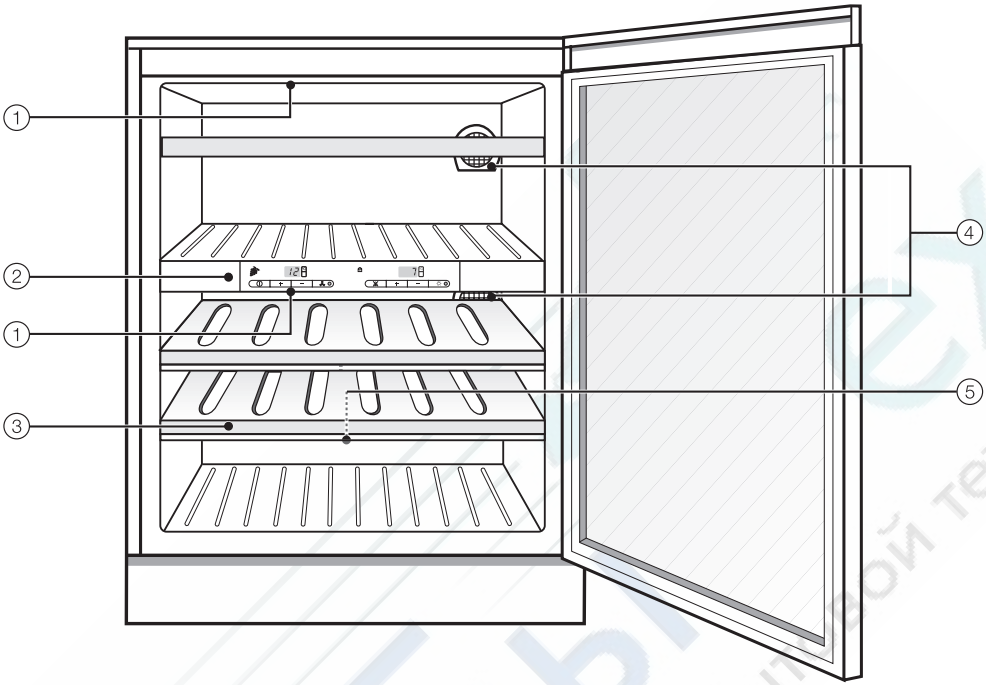

① Внутреннее освещение

② Изоляционная панель для разделения прибора на температурные зоны

③ Деревянные полки с планкой для этикеток

④ Фильтры из активированного угля

⑤ Желоб и отверстие для слива талой воды

Ремонт холодильников http://rembitteh.ru +7 (495) 215-14-41 +7 (903) 722-17-03

Ваш вклад в охрану окружающей среды

Утилизация упаковки

Упаковка защищает прибор от повреждений при транспортировке. Материалы, используемые при изготовлении упаковки, безопасны для окружающей среды и легко утилизируемы, поэтому они подлежат переработке.

Возвращение упаковки для ее вторичной переработки приводит к экономии сырья и уменьшению количества отходов. Просим Вас по возможности сдать упаковку в пункт приема вторсырья.

Утилизация отслужившего прибора

Отслужившие электрические и электронные приборы часто содержат ценные компоненты. В то же время материалы приборов содержат вредные вещества, необходимые для работы и безопасности техники. При неправильном обращении с отслужившими приборами или их попадании в бытовой мусор такие вещества могут нанести вред здоровью человека и окружающей среде. Поэтому не рекомендуется выбрасывать отслужившие приборы вместе с обычным бытовым мусором.

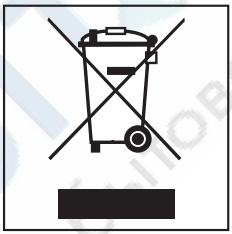

Рекомендуем Вам сдать отслуживший прибор в пункт приема и утилизации электрических и электронных приборов.

Проследите за тем, чтобы до отправления холодильника на утилизацию его трубки не были повреждены.
Таким образом будет предотвращено попадание в окружающую среду хладагента, находящегося в контуре охлаждения, а также масла из компрессора.

До момента отправления отслуживший прибор должен храниться в безопасном для детей состоянии.
Информация об этом представлена в настоящей инструкции в главе "Указания по безопасности и предупреждения".

http://rembitteh.ru/

Ремонт холодильников http://rembitteh.ru +7 (495) 215-14-41 +7 (800) 700-17-03

Указания по безопасности и предупреждения

Этот прибор отвечает нормам технической безопасности. Однако его ненадлежащее использование может привести к травмам персонала и повреждениям изделий.

Прежде чем начать эксплуатировать прибор, внимательно прочтите данную инструкцию по эксплуатации. В ней содержатся важные сведения по установке, технике безопасности, эксплуатации и техобслуживанию прибора. Вы обезопасите себя и избежите повреждений прибора.

Бережно храните данную инструкцию и по возможности передайте ее следующему владельцу прибора!

Надлежащее использование

Используйте прибор исключительно в домашнем хозяйстве для хранения вина.
Применение его в любых других целях недопустимо и может быть опасным. Изготовитель не несет ответственности за ущерб, возникший в результате неправильного управления или ненадлежащего использования прибора.

Техника безопасности

Этот прибор содержит хладагент изобутан (R600a), являющийся природным газом, хорошо совместимым с окружающей средой, но в то же время являющийся горючим газом. При транспортировке и установке прибора проследите за тем, чтобы не были повреждены никакие компоненты контура охлаждения. Выброс хладагента наружу может привести к травме глаз!
При повреждениях контура:
- избегайте открытого огня или источников искрения,
- выньте сетевую вилку из розетки,
- проветрите помещение, в котором установлен холодильник , в течение нескольких минут и
- обратитесь в сервисную службу.

Чем больше хладагента имеется в холодильнике, тем больше должно быть помещение, в котором размещен холодильник. Это связано с тем, что при возможной утечке хладагента в воздухе слишком маленького помещения может образоваться горючая смесь.
На каждые 8 г хладагента должно иметься минимум 1 $м^3$ объема помещения. Количество имеющегося хладагента указано на типовой табличке, расположенной внутри холодильника.

http://rembitteh.ru/

Ремонт холодильников http://rembitteh.ru/ +7 (495) 215-14-41 +7 (903) 722-17-03

Указания по безопасности и предупреждения

Перед подключением прибора обязательно сравните данные подключения (напряжение и частоту) на типовой табличке с параметрами электросети.
Эти данные обязательно должны совпадать во избежание повреждения прибора. В случае сомнений проконсультируйтесь со специалистом по электромонтажу.

Электробезопасность прибора гарантирована только в том случае, если он подключен к системе защитного заземления, выполненной в соответствии с предписаниями. Очень важно проверить соблюдение этого основополагающего условия обеспечения электробезопасности.
В случае сомнения поручите специалисту-электрику проверить домашнюю электропроводку.
Производитель не может нести ответственности за повреждения, причиной которых является отсутствующее или оборванное защитное соединение (например, удар электротоком).

Безопасная эксплуатация холодильника гарантирована только в том случае, если он будет установлен и подключен согласно указаниям, приведенным в данной инструкции по эксплуатации.

Размещение и подключение этого прибора на нестационарных объектах (например, на судах) должно выполняться только специализированной организацией/специалистами, если они обеспечат условия для безопасной эксплуатации этого прибора.

Монтаж и техобслуживание прибора, а также ремонтные работы могут выполнять только квалифицированные специалисты.
Вследствие неправильно выполненных работ по монтажу, техобслуживанию или ремонту может возникнуть серьезная опасность для пользователя, за которую производитель не несет ответственности.

Прибор считается отключенным от электросети, если выполнено одно из следующих условий:

– вытащена из розетки сетевая вилка.
  Для того, чтобы отсоединить от сети прибор, беритесь за вилку, а не за кабель.
– выключен предохранитель на электрощитке.
– полностью вывернут резьбовой предохранитель на электрощитке.

Не допускается подключение прибора к электросети через удлинитель.
Удлинители не могут обеспечить необходимую безопасность прибора (например, возникает опасность перегрева).

http://rembitteh.ru/

Ремонт холодильников http://rembitteh.ru +7 (495) 215-14-41 +7 (800) 700-17-03

Эксплуатация

Запрещается хранить в приборе взрывоопасные вещества. При включении термостата могут возникнуть искры, вследствие этого возможен взрыв горючих смесей.

Не допускается эксплуатация в приборе других электроприборов. Это может привести к искрообразованию. Опасность взрыва!

Запрещается обрабатывать дверное уплотнение с помощью масел и жиров.
В противном случае уплотнение станет со временем пористым.

Не закрывайте вентиляционные решетки холодильника.
Иначе будет отсутствовать беспрепятственное поступление воздуха в изделие, в результате чего возрастет потребление электротока и не исключен выход из строя отдельных компонентов холодильника.

Холодильник рассчитан на определенный климатический класс (диапазон окружающих температур), границы которого должны строго выдерживаться. Климатический класс изделия указан на типовой табличке, расположенной внутри холодильника. Слишком низкая окружающая температура приводит к увеличению времени простоя компрессора, в результате холодильник не сможет поддерживать требуемую температуру.

Запрещается использовать для чистки прибора пароструйный очиститель.
Пар может попасть на токоведущие детали и вызвать короткое замыкание.

Утилизация отслужившего прибора

Сломайте защелки или задвижки замка Вашего вышедшего из строя прибора перед тем, как его утилизировать.
Это помешает тому, что играющий ребенок сможет случайно закрыться в приборе и подвергнуть опасности свою жизнь.

Отслуживший свой срок прибор сделайте непригодным к эксплуатации. Для этого вытащите сетевую вилку из розетки и перережьте кабель питания.

Не повреждайте детали контура охлаждения, например,

- прокалыванием каналов циркуляции хладагента в испарителе.
- сгибанием трубок.
- соскребанием покрытия с поверхностей.

Выброс хладагента может привести к травме глаз.

Производитель прибора не несет ответственность за повреждения, причиной которых было игнорирование приведенных указаний по безопасности и предупреждений.

http://rembitteh.ru/

Ремонт холодильников http://rembitteh.ru
+7 (495) 215-14-41
+7 (903) 722-17-03

Перед первым использованием

- Промойте внутреннюю часть холодильника и дополнительные принадлежности теплой водой, затем протрите все сухой салфеткой.

После доставки дайте прибору постоять примерно 1/2 - 1 час до подключения. Это очень важно для его дальнейшего функционирования!

Включение прибора

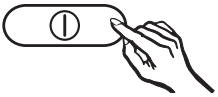

- Нажмите кнопку Вкл/Выкл, чтобы загорелись индикаторы температуры.

Раздается звуковой сигнал. Прибор начнет охлаждаться, и при открытой дверце включится внутреннее освещение.

Отключение звукового сигнала

- Нажмите кнопку выключения звукового сигнала.

Звучание сигнала прекратится. Индикаторы температуры мигают до тех пор, пока не будет достигнуто приблизительное значение установленной температуры.

Выключение прибора

- Нажмите и держите нажатой кнопку Вкл/Выкл до тех пор, пока не погаснут индикаторы температуры.

Таким образом, охлаждение будет выключено. (За исключением случаев, когда включена блокировка!)

Блокировка

При помощи блокировки Вы сможете предотвратить нежелательное выключение прибора:

Включение / выключение блокировки

- Нажмите и держите нажатой в течение примерно 5 секунд кнопку постоянной влажности воздуха.

Индикатор кнопки мигает, и на индикаторе температуры нижней зоны (правый индикатор) мигает *c*.

- Снова нажмите кнопку постоянной влажности воздуха.

На индикаторе загорится *c*.

- Нажатием кнопок установки температуры в верхней зоне (кнопки, расположенные слева) Вы можете теперь выбрать между *c 0* и *c 1*:
  0: Блокировка выключена,
  1: Блокировка включена.

http://rembitteh.ru/

- Нажмите кнопку постоянной влажности воздуха для сохранения установки.

При включенной функции блокировки горит индикатор блокировки 🔒.

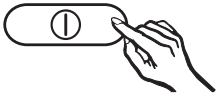

- Выйдите из режима установки, нажав кнопку Вкл/Выкл. В противном случае примерно через 2 минуты электроника автоматически переключится на обычный режим работы.

При длительном отсутствии

Если Вы не используете прибор длительное время, то

- выключите его,
- выньте вилку из розетки,
- вымойте прибор и
- оставьте дверцу приоткрытой, чтобы избежать образования запаха.

В оставленном на длительное время с закрытой дверцей выключенном, но невымытом холодильнике может образоваться плесень.

+7 (495) 215-14-41
Ремонт и установка бытовой техники http://rembitteh.ru/ +7 (903) 723-17-93

Правильная установка температуры и влажности воздуха

При хранении вин происходит постоянный процесс их созревания в зависимости от условий окружающей среды. Так, для долговечного хранения большое значение имеет не только температура, но и качество воздуха.

Температура

Вина можно хранить при температуре от 5 до 18°C. Оптимальная температура хранения составляет от 10 до 12°C. При этой температуре можно подавать к столу большинство белых вин. Красные вина следует доставать из винного шкафа и открывать за 2 часа до подачи к столу для того, чтобы вино насытилось кислородом и раскрылся его вкус и аромат. При этом температура становится оптимальной для данного типа вина.

При температуре хранения свыше 22°C созревание вина происходит быстрее, чем необходимо. Не допускается длительное хранение вин при температуре ниже 5 °C, так как в таких условиях не будет достигнуто оптимальное созревание вин.

Колебания температур означают "стресс" для вина. При этом прерывается его созревание. Поэтому очень важно, чтобы колебания практически отсутствовали и температура поддерживалась на одном уровне.

Устройство безопасности

Защитный термостат предотвращает падение температуры в приборе до слишком низкого уровня. Благодаря нагреву внутреннего пространства температура поддерживается почти на постоянном уровне.

Изоляционная панель для разделения прибора на зоны

Прибор оснащен стационарной изоляционной панелью, которая разделяет внутреннее пространство на две зоны. Температура обеих зон устанавливается независимо друг от друга, поэтому в них можно хранить разные сорта вин (красные и белые).

Установка температуры

Вы можете установить температуры соответственно с помощью обеих кнопок, расположенных под индикаторами температуры.

При этом нажимайте

левую кнопку: температура повышается
правую кнопку: температура понижается

Во время установки на индикаторе мигает выбранное значение.

На соответствующем индикаторе температуры можно наблюдать за следующими изменениями при нажатии кнопок:

– Первое нажатие: мигает **значение температуры, выбранное последним**
– Каждое следующее нажатие: значение температуры изменяется с шагом 1 C°.

http://rembitteh.ru/

+7 (495) 215-14-41
Правильная установка температуры и влажности воздуха http://rembitteh.ru/ +7 (903) 799-15-03

Правильная установка температуры и влажности воздуха

– Кнопка держится нажатой: значение температуры изменяется непрерывно.

Примерно через 5 секунд после последнего нажатия кнопки индикация температуры автоматически переключается на **фактическое** значение температуры, установившейся в соответствующей зоне в данный момент.

Обе температурные зоны охлаждаются поочередно. Поэтому, в зависимости от количества хранящегося вина, может пройти несколько часов до того, как установится нужная температура и отрегулируется индикатор температуры. Если по истечении этого времени температура будет слишком высокой или низкой, установите температуру снова.

Возможные значения установки температуры

В обеих зонах возможна установка температуры от 5 до 18 °C.

Индикатор температуры

Индикаторы температуры на панели управления в обычном режиме работы показывают температуру в приборе.

Индикатор температуры мигает, если

– устанавливается другая температура,

– в какой-либо зоне отклонение температуры от заданного значения составляет более 5 °C.

Яркость индикации температуры

В заводском исполнении прибора яркость индикации температуры установлена на низкое значение.

Вы можете изменить яркость индикации (одновременно будет изменяться индикация температуры):

■ Нажмите и держите нажатой в течение примерно 5 секунд кнопку режима постоянной влажности воздуха.

Индикатор кнопки мигает, и на индикаторе температуры нижней зоны (правый индикатор) мигает c.

■ Нажимайте несколько раз на одну из кнопок установки температуры верхней зоны (кнопки, расположенные слева), пока на индикаторе не появится h .

■ Снова нажмите кнопку режима постоянной влажности воздуха.

На индикаторе загорится h.

■ Нажатием кнопок установки температуры верхней зоны Вы теперь можете изменить яркость индикации. У Вас есть возможность выбора между уровнями с 1 до 5:
1: минимальная яркость,
5: максимальная яркость.

http://rembitteh.ru/

+7 (495) 215-14-41
Ремонт и установка http://rembitteh.ru/ +7 (903) 722-17-93

Правильная установка температуры и влажности воздуха

- Нажмите кнопку режима постоянной влажности воздуха для сохранения установки.

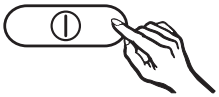

- Выйдите из режима установки, нажав кнопку Вкл/Выкл. В противном случае примерно через 2 минуты электроника автоматически переключится на обычный режим работы.

Влажность воздуха

В обычном холодильнике влажность воздуха является слишком низкой для вина, поэтому холодильник не пригоден для хранения вин. Высокая влажность воздуха
(60 - 70 %) очень важна для хранения вина, чтобы снаружи пробка оставалась влажной. При низкой влажности воздуха пробка снаружи рассыхается, что отрицательно сказывается на герметичности бутылки. По этой же причине винные бутылки должны храниться только в горизонтальном положении, чтобы пробка постоянно омывалась вином изнутри.
Проникновение воздуха в бутылку ведет к неизбежной порче вина!

Совет: Рекомендуется поставить бутылку с вином в вертикальное положение не менее чем за 2 часа, оптимально - за день до подачи к столу, чтобы осадок мог отложиться на дне бутылки.

Кнопка режима постоянной влажности воздуха (DynaCool)

Благодаря системе охлаждения DynaCool в винном шкафу повышается относительная влажность воздуха. Одновременно во всем пространстве винного шкафа выравнивается влажность воздуха и температура, чтобы все вина могли храниться в одинаковых оптимальных условиях.

Включение DynaCool

Если Вы хотите использовать холодильник для долгосрочного хранения вина, то рекомендуется включить функцию DynaCool. В результате этого во внутреннем пространстве прибора будет на длительное время создан режим, соответствующий климату винного погреба.

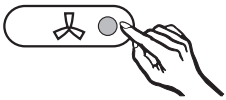

- Нажмите кнопку режима постоянной влажности, чтобы загорелся индикатор.

Если Вы не включили режим DynaCool, то при включении охлаждения прибор также всегда будет автоматически включать вентилятор. Это обеспечит сохранение оптимального климата для Вашего вина.

При открытой дверце вентилятор автоматически временно отключается!

http://rembitteh.ru/

+7 (495) 215-14-41
Ремонт холодильников http://rembitteh.ru/ +7 (903) 722-17-03

Выключение DynaCool

Так как при включенной функции DynaCool немного повышается расход электроэнергии и прибор работает несколько громче, Вы можете время от времени выключать эту функцию.

- Нажмите кнопку режима постоянной влажности, чтобы индикатор погас.

Фильтрация воздуха

Фильтры из активированного угля обеспечивают оптимальный воздухообмен, и, следовательно, высокое качество воздуха.
Благодаря фильтрации внешнего воздуха гарантируется, что в прибор попадает только очищенный от пыли и запахов воздух.

> Заменяйте фильтры раз в году. Вы можете приобрести их в специализированных магазинах.

РемБытТех
Ремонт и установка бытовой техн

http://rembitteh.ru/

Ремонт холодильников http://rembitteh.ru/ +7 (495) 215-14-41 +7 (903) 722-17-03

Внутреннее освещение

Как в верхней, так и в нижней зоне имеются осветительные панели, позволяющие хорошо осветить обе зоны.

> Не допускается удаление плафона! Если, однако, плафон будет поврежден или удален из-за его повреждения (Осторожно! Лазерное излучение класса 1М), не разрешается смотреть на систему освещения с помощью оптических приборов, например, увеличительного стекла!

Включение внутреннего освещения

Для презентации вин или, если Вы хотите иметь хороший обзор хранящихся вин, Вы можете включить внутреннее освещение.
Однако, согласно правилам вина необходимо хранить в темном месте.

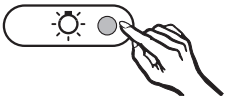

- Нажмите на кнопку включения внутреннего освещения.

> Обе осветительные панели всегда включаются или выключаются вместе.

Изменение яркости

Яркость освещения можно изменить:

- Нажмите кнопку внутреннего освещения и удерживайте ее нажатой.

- Одновременно нажмите кнопки установки температуры нижней зоны (кнопки, расположенные справа).

При этом нажимайте

левую кнопку:	освещение будет темнее
правую кнопку:	освещение будет ярче

http://rembitteh.ru/

Любая вибрация наносит вред вину, так как при этом нарушается естественный процесс "дыхания" вина, что впоследствии отрицательно сказывается на его вкусе.

Поэтому храните вина одного сорта по возможности на одной полке рядом друг с другом, чтобы при вынимании вина избежать необходимости перекладывать всю стопку бутылок и обеспечить полный покой для других бутылок вина.

Вместимость

Всего в приборе можно хранить примерно 40 бутылок (бутылки Бордо объемом 0,75 л): 17 в верхней зоне и 23 - в нижней.

Деревянные полки

Полки можно выдвигать на направляющих, что обеспечивает удобство при вынимании и размещении бутылок.

Этикетки

Используйте прилагаемые этикетки для создания хорошего обзора хранящихся вин. Надписав этикетку, вставьте ее сверху в металлическую планку, расположенную впереди на деревянной полке.

Дополнительные этикетки можно приобрести в специализированных магазинах.

РемБытТех Ремонт и установка бытовой техн

Ремонт холодильников http://rembitteh.ru/ +7 (495) 215-14-41 +7 (903) 722-17-03

Прибор оснащен системой звукового предупреждения, благодаря которой невозможны незаметный подъем или падение температуры, что может нанести вред хранящемуся вину.

Сигнал об изменении температуры

Если температура в какой-либо зоне прибора достигнет слишком высокого или низкого диапазона, то прозвучит предупреждающий сигнал. Одновременно будет мигать соответствующий индикатор температуры. Реагирование прибора на слишком высокую или низкую температуру зависит от установленной температуры.

Акустический и оптический сигналы подаются также всегда, если

– Вы включаете прибор и температура в нем сильно отличается от установленной.
– в течение длительного времени было нарушено электроснабжение.

Сигнал об открытой дверце

Если дверца холодильника остается открытой более 60 секунд, звучит предупреждающий сигнал.

Включение звукового сигнала

Функция звукового оповещения включается автоматически с включением холодильника.

Преждевременное отключение звукового сигнала

Как только в приборе будет достигнут заданный диапазон температуры, звуковой сигнал прекратится, а соответствующий индикатор температуры будет гореть постоянно. Если Вам мешает звуковой сигнал, то Вы можете его выключить преждевременно.

■ Нажмите кнопку выключения звукового сигнала.
Звучание сигнала прекратится. Соответствующий индикатор температуры мигает до тех пор, пока не прекратится поступление сигнала о неполадке. Затем индикатор будет гореть постоянно. Таким образом, сигнализация снова будет находиться в рабочем режиме.

http://rembitteh.ru/

Во время работы компрессора возможно технически обусловленное образование инея и капелек воды на задней стенке прибора. Вы не должны пытаться их удалить, так как прибор оттаивает автоматически.

Талая вода стекает по желобу и сливной трубке в испарительную систему, расположенную на задней стенке холодильника.

Следите за тем, чтобы талая вода могла беспрепятственно стекать, для этого всегда держите в чистоте желоб и отверстие для слива талой воды.

РемБытТех Ремонт и установка бытовой техн

Ремонт холодильников http://rembitteh.ru/
+7 (495) 215-14-41
+7 (903) 722-17-03

Не допускается использование чистящих средств, содержащих песок, абразивные вещества, соду или кислоту, а также химические растворители.
Непригодны также и так называемые "безабразивные" чистящие средства, так как от них остаются матовые пятна.

Следите за тем, чтобы вода не попадала в электронику или систему освещения.

Не сливайте воду, использованную при чистке холодильника, в отверстие для слива талой воды.

Не используйте пароструйные очистители. Пар может осесть на электрические части прибора и вызвать короткое замыкание.

Не отрывайте типовую табличку, находящуюся внутри прибора. Она понадобится Вам в случае неисправности!

Перед чисткой

- Выключите прибор и выньте вилку из сети.
- Выньте все съемные детали для чистки.

Внутреннее пространство, дверца, принадлежности

Для чистки используйте теплую воду с небольшим количеством моющего средства. Мойте все детали вручную.

- Чистите желоб и трубку для слива талой воды с помощью прутика или подобного предмета, чтобы вода могла беспрепятственно вытекать.
- Промойте внутреннюю камеру и принадлежности после чистки водой и вытрите насухо. Оставьте дверцу на некоторое время открытой.
- Почистите дверцу прибора с помощью средства для чистки стекла.

Вентиляционное отверстие

- Регулярно чистите вентиляционное отверстие, расположенное внизу, в цокольной панели, кисточкой или пылесосом. Скопления пыли повышают расход электроэнергии.

Дверное уплотнение

Не допускается смазывать уплотнение дверцы маслом или мазью. Иначе оно со временем становится пористым.

Уплотнение дверцы регулярно промывайте чистой водой, а затем насухо протирайте салфеткой.

http://rembitteh.ru/

Фильтр из активированного угля

Фильтры из активированного угля необходимо заменять один раз в год. Фильтры можно приобрести в специализированных магазинах.

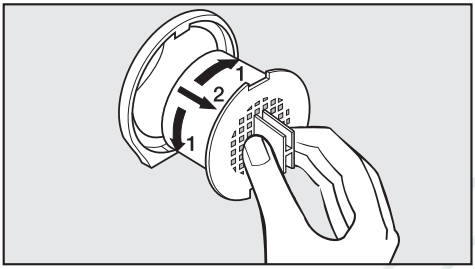

- Поверните фильтры на 90° вправо или влево.
- Вытащите фильтры наружу.
- Вставьте новые фильтры так, чтобы ручка находилась в вертикальном положении.
- Поверните фильтры на 90° вправо или влево до фиксации.

После чистки

- Установите на свои места все части прибора.
- Вставьте сетевую вилку в розетку и включите прибор.

РемБытТех Ремонт и установка бытовой техн

Ремонт холодильников http://rembitteh.ru/ +7 (495) 215-14-41 +7 (903) 722-17-03

Ремонт электроприборов имеют право производить только квалифицированные специалисты. Вследствие неправильно выполненных ремонтных работ может возникнуть серьезная опасность для пользователя.

Вы можете, однако, устранить следующие неисправности самостоятельно:

Что делать, если ...

. . . прибор не охлаждается?

- Проверьте, включен ли прибор. При этом должен гореть индикатор температуры.
- Проверьте, правильно ли вставлена вилка прибора в розетку.
- Проверьте, не выключился ли предохранитель на распределительном щите. Если это так, обратитесь в сервисную службу.

. . . увеличивается частота и продолжительность включения компрессора?

- Проверьте, не заставлено ли чем-либо или не запылилось ли вентиляционное отверстие, расположенное внизу, на цокольной панели.
- Часто открывалась дверца прибора.
- Проверьте, хорошо ли закрывается дверца прибора.

. . . звучит предупреждающий сигнал и мигает индикатор температуры?

- Возможно, дверца прибора открыта уже более 60 секунд?

Если это не так, значит температура внутри прибора сильно отличается от установленной, так как

- часто открывалась дверца прибора.
- закрыто вентиляционное отверстие, находящееся на цокольной панели.
- в течение длительного времени было нарушено электроснабжение.

Если нарушения устранены, то индикатор температуры горит постоянно и прекращает звучать сигнал.

. . . на индикаторе температуры горит или мигает черта?

Индикатор показывает температуру только в том случае, если она не выходит за пределы диапазона, для которого возможна индикация.

. . . на индикаторе температуры появляется "F0" или "F1"?

Обнаружена неисправность. Позвоните в сервисную службу.

. . . прибор не выключается?

Включена функция блокировки.

http://rembitteh.ru/

. . . не горит внутреннее освещение?

Обратитесь в сервисную службу.

При наличии неисправностей, которые Вы не можете устранить самостоятельно, обратитесь в сервисную службу.
До устранения неисправности по возможности не открывайте дверцу прибора, чтобы минимизировать потерю холода.

РемБытТех Ремонт и установка бытовой техн

Ремонт холодильников http://rembitteh.ru/ +7 (495) 215-14-41 +7 (903) 722-17-03

Звуки, характерные для работы прибора	Из-за чего они возникают?
Гудение	Гудение вызывается работающим мотором (компрессором). Звук может быть некоторое время более громким при включении мотора.
Бульканье	Бульканье, бурление или жужжание вызывается тем, что по трубкам внутри прибора циркулирует хладагент.
Короткие металлические звуки	Такие звуки слышны всегда при включении или выключении мотора термостатом.
Журчание	У приборов с несколькими камерами или с системой No Frost может быть слышно тихое журчание, вызываемое потоком воздуха внутри прибора.

Учтите, что шумы, вызываемые работой мотора и циркуляцией хладагента, неизбежны!

Другие звуки	Из-за чего они возникают и как Вы их можете устранить?
Щелчки, стук, дребезжание	**Прибор установлен неровно:** выровняйте положение прибора, используя ватерпас, с помощью винтовых ножек или, подложив что-либо под прибор.
	Прибор прикасается к другой мебели или другим приборам: отодвиньте прибор от мебели или других приборов.
	Боксы, контейнеры и полки качаются или заедают (неправильно установлены): проверьте положение съемных деталей и при необходимости установите их заново.
	Бутылки или другие емкости соприкасаются: отодвиньте бутылки или другие емкости друг от друга.
	Держатель кабеля, необходимый при транспортировке, еще прикреплен к задней стенке прибора: снимите держатель кабеля.

http://rembitteh.ru/

Ремонт холодильников http://rembitteh.ru/ +7 (495) 215-14-41 +7 (993) 723-17-99

Как можно сэкономить электроэнергию?

	Нормальное энергопотребление	Повышенное энергопотребление
Установка прибора	В проветриваемых помещениях	В закрытых, непроветриваемых помещениях
	В защищенном от прямых солнечных лучей месте	В месте воздействия прямых солнечных лучей
	На расстоянии от источника тепла (радиатор, плита)	Вблизи от источника тепла (радиатор, плита)
	При оптимальной температуре в помещении - около 20 °C	При высокой температуре в помещении
Установка температуры Термостат со ступенчатой регулировкой	При средней установке регулятора, т.е. при значениях от 2 до 3	При высокой установке регулятора: чем ниже температура, тем выше энергопотребление!
Установка температуры Термостат с цифровым дисплеем	В доп. отделении для хранения овощей и фруктов - от 8 до 12 °C	Если прибор имеет функцию "зимнего режима", то при комнатной температуре выше 16 °C "зимний режим" должен быть выключен!
	В холодильной камере - от 4 до 5 °C	
	В зоне Perfect-Fresh - около 0 °C	
	В морозильной камере -18 °C	
Эксплуатация	Приоткрывать дверцу только при необходимости и на очень короткое время	Часто и надолго открывать дверцу =потери холода
	Хранить хорошо рассортированные продукты	Беспорядочное хранение ведет к необходимости долго держать дверцу открытой при поиске нужного продукта.
	Давать остыть теплым блюдам и напиткам, а затем помещать их в прибор.	Хранение теплых блюд увеличивает время работы компрессора (прибор пытается понизить температуру теплых продуктов).
	Хранить продукты хорошо упакованными	Испарение и конденсация жидкостей в холодильной камере вызывает снижение производительности прибора.
	При размораживании прибора класть замороженные продукты в холодильную камеру	
	Не переполнять боксы, чтобы не препятствовать циркуляции воздуха	

http://rembitteh.ru/

Ремонт холодильников http://rembitteh.ru/ +7 (495) 215-14-41 +7 (903) 722-17-03

Как можно сэкономить электроэнергию?

	Нормальное энергопотребление	Повышенное энергопотребление
Размораживание	Размораживать морозильную камеру при толщине льда 1 см	Образование слоя льда ведет к ухудшению отдачи холода продуктам и к повышению энергопотребления.

РемБытТех Ремонт и установка бытовой техн

http://rembitteh.ru/

Если Вы не можете самостоятельно устранить неисправности, обращайтесь, пожалуйста,

– в сервисную службу Miele по телефону:

Москва (095) 745 89 90
8 800 200 2900
Санкт-Петербург (812) 332 08 00
Киев (044) 496 03 00

Сервисной службе необходимо сообщить модель и номер Вашего прибора. Эти данные Вы найдете на типовой табличке внутри прибора.

Срок службы

15 лет

РемБытТех Ремонт и установка бытовой техн

Ремонт холодильников http://rembitteh.ru/ +7 (495) 215-14-41 +7 (903) 722-17-03

Прибор оснащен кабелем с вилкой для подключения к сети переменного тока 50 Гц 220 - 240 В и может подключаться только к розетке с защитным контактом, установленной согласно предписаниям.
Прибор должен подключаться только к стационарной электропроводке с заземлением.

Для повышения безопасности рекомендуется включать в цепь питания прибора устройство защитного отключения УЗО с током срабатывания 30 мА.

Номинал применяемого предохранителя должен быть не менее 10 А.

Сетевая розетка должна по возможности находиться вблизи прибора и оставаться легко доступной. Не разрешается подключение прибора с помощью удлинителей, так как в этом случае не гарантируется безопасность прибора (например, существует опасность перегрева).

Если требуется замена сетевого кабеля, то ее должен производить только квалифицированный специалист по электромонтажу.

Дополнительно для Украины

Внимание! Это изделие сконструировано для подключения к сети переменного тока с защитным (третьим) проводом заземления (зануления), которое соответствует требованиям п.7.1 "Правил устройства электроустановок".

Для Вашей безопасности подключайте прибор только к электросети с защитным заземлением (занулением). Если Ваша розетка не имеет защитного заземления (зануления), обратитесь к квалифицированному специалисту.

Не переделывайте штепсельную вилку и не используйте переходные устройства.

ПОМНИТЕ! ПРИ ПОДКЛЮЧЕНИИ К СЕТИ БЕЗ ЗАЩИТНОГО ЗАЗЕМЛЕНИЯ (ЗАНУЛЕНИЯ) ВОЗМОЖНО ПОРАЖЕНИЕ ЭЛЕКТРИЧЕСКИМ ТОКОМ!

http://rembitteh.ru/

Невстроенный прибор может опрокинуться!

Место установки

Не допускается установка прибора вблизи от плиты, системы отопления или около окна в зоне прямого попадания солнечных лучей. Чем выше окружающая температура, тем дольше работает компрессор и выше расход электроэнергии.
Для установки прибора подходит сухое проветриваемое помещение.

Климатический класс

Прибор изготовлен с учетом определенного климатического класса (пределы комнатной температуры), границы которого должны соблюдаться. Климатический класс обозначен на типовой табличке внутри прибора.

Климатический класс	Комнатная температура
SN	+10 °C до +32 °C
N	+16 °C до +32 °C
ST	+18 °C до +38 °C
T	+18 °C до +43 °C

Более низкая комнатная температура увеличивает время простоя компрессора. Это может привести к более высоким температурам в холодильнике.

Вентиляция

Воздух у задней стенки прибора нагревается. Поэтому окружающая холодильник кухонная мебель должна быть установлена так, чтобы обеспечивалась безупречная вентиляция. Если у Вас кухонная мебель Miele, то это уже предусмотрено.

Вентиляционные отверстия не должны быть закрыты или заставлены.
Кроме того, их следует регулярно очищать от пыли.

Перед встраиванием прибора

- Перед встраиванием выньте принадлежности из прибора.
- Удалите держатель кабеля с задней стенки прибора.
- Проверьте, свободно ли расположены все части у задней стенки прибора. Осторожно отогните прикасающиеся к задней стенке детали.

Ремонт холодильников http://rembitteh.ru/ +7 (495) 215-14-41 +7 (903) 722-17-03

Изменение навески дверцы

Прибор поставляется с правым дверным упором. Если требуется навеска дверцы с левой стороны, то дверной упор необходимо поменять.

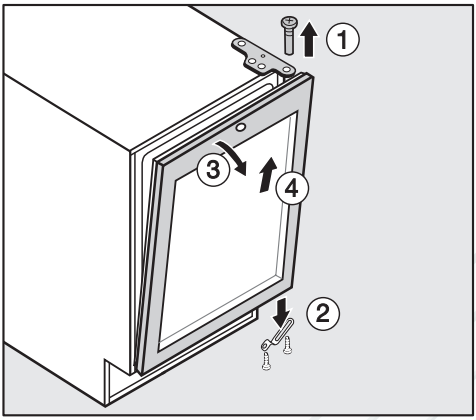

- Закройте дверцу прибора и выверните верхнюю ось подшипника из дверцы ①.
- Отверните ограничитель открывания дверцы ② внизу с дверцы.
- Слегка наклоните дверцу вперед ③ и снимите ее, направляя вверх ④.

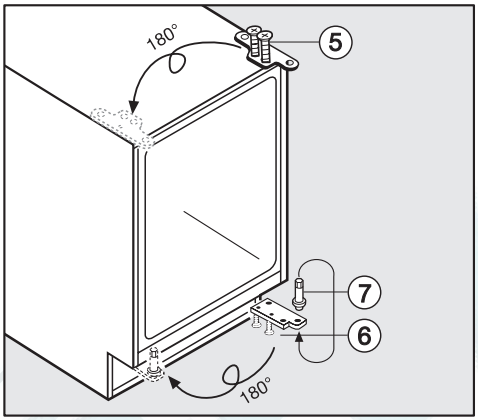

- Отвинтите верхний держатель подшипника ⑤, поверните его на 180° и приверните на противоположной стороне.
- Отвинтите нижний держатель подшипника ⑥.
- Выньте ось подшипника ⑦ и снова вставьте ее снизу в держатель подшипника. При этом обратите внимание на промежуточную втулку, которая вставлена на ось подшипника!
- Поверните держатель подшипника на 180° и приверните его на противоположной стороне.

http://rembitteh.ru/

Изменение навески дверцы

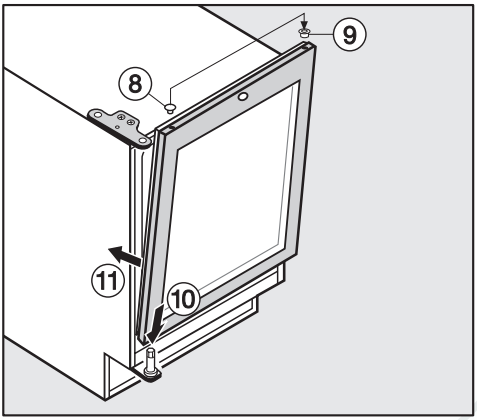

- Поменяйте местами вверху, на дверце прибора, заглушку ⑧ и направляющую ⑨.
- Вставьте дверцу на нижнюю ось подшипника ⑩ и прижмите ее к прибору ⑪.

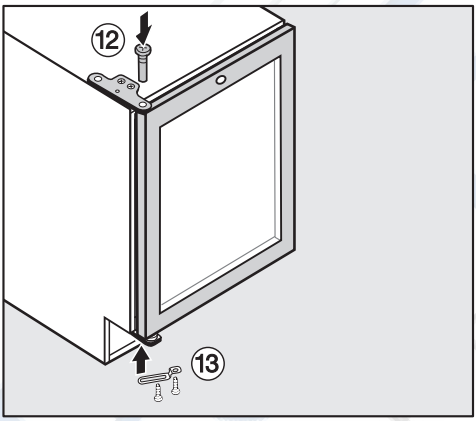

- Вверните ось подшипника ⑫ сверху через держатель в дверцу прибора!
- Прикрепите ограничитель открывания дверцы ⑬ внизу к прибору, ввернув один шуруп в дверцу, а другой - через пластиковую деталь в держатель.

Ремонт холодильников http://rembitteh.ru/
+7 (495) 215-14-41
+7 (903) 722-17-03

Выравнивание прибора под столешницу

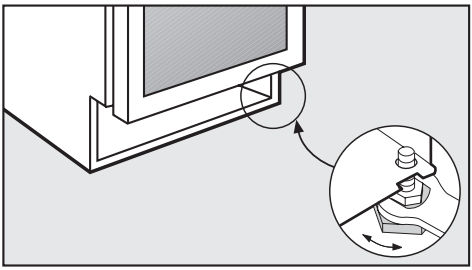

■ Выровняйте прибор до высоты ниши, поворачивая ножки с помощью прилагаемого гаечного ключа.

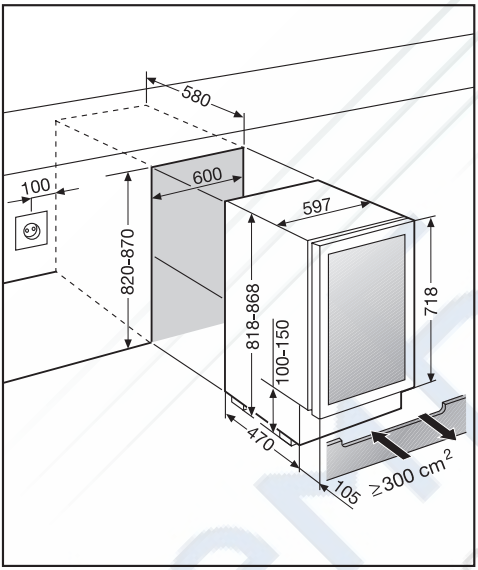

■ Задвиньте прибор в нишу.
При задвигании прибора проследите за тем, чтобы сетевой кабель не защемился!

Проследите, чтобы оставался свободным доступ к розетке.

Проследите за тем, чтобы площадь вентиляционного отверстия в цокольной панели составляло не менее 300 см^2, чтобы от прибора мог беспрепятственно отводиться нагретый воздух. В ином случае компрессор будет работать с большей мощностью, что вызовет повышение потребления электроэнергии.

Выравнивание прибора по отношению к мебельным дверцам

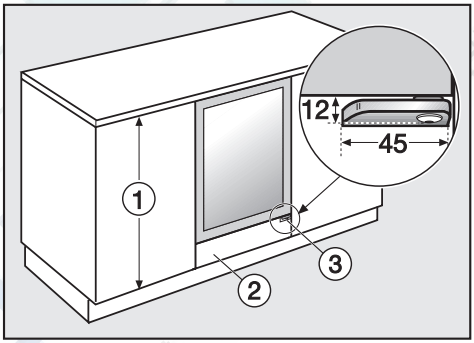

В случае, если дверцы соседнего кухонного шкафа ① выше дверцы холодильника для хранения вина, то ее можно подогнать по высоте с помощью выравнивающей панели ②.

При подгонке выравнивающей панели учитывайте размер дверного шарнира ③: 12 x 45 мм.

http://rembitteh.ru/

Ремонт холодильников http://rembitteh.ru/ +7 (495) 215-14-41 +7 (906) 722-47-03

Встраивание прибора под столешницу

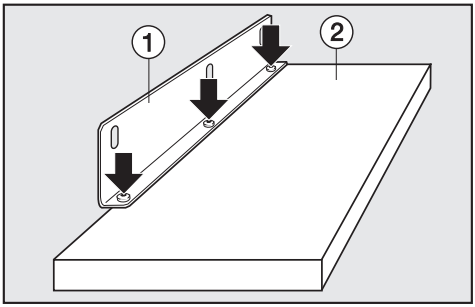

- Если прибор имеет **правый** дверной упор, прикрепите крепежный уголок ① **по правому краю** (в случае левого дверного упора - по левому краю) на задней стороне выравнивающей панели ②.
- Выдвиньте прибор из ниши настолько, чтобы Вы могли его наклонить.

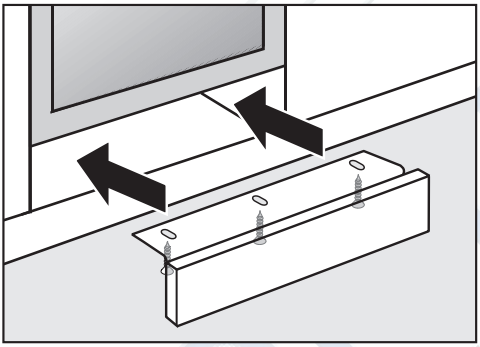

- Прикрепите крепежный уголок с выравнивающей панелью к прибору, слегка затянув шурупы.
- Выровняйте панель через удлиненные отверстия по отношению к дверце холодильника так, чтобы образовалась ровная фронтальная поверхность.
- Туго затяните шурупы.
- Задвиньте холодильник в нишу.

Закрепление прибора

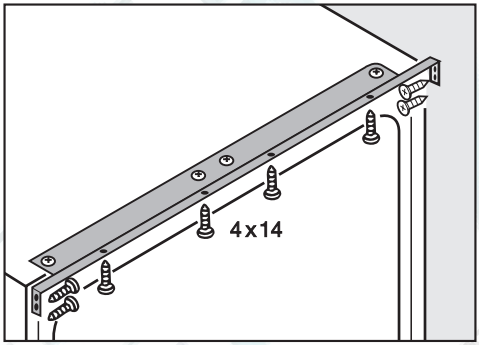

- Приверните прибор к нише, туго ввернув шурупы через крепежный профиль.

http://rembitteh.ru/

РемБытТех
Ремонт и установка бытовой техн

РемБытТех
Ремонт и установка бытовой техн

Ремонт холодильников http://rembitteh.ru/ +7 (495) 215-14-41 +7 (903) 722-17-03

Miele

Производитель:

Миле & Ци. КГ, D-33325 Гютерсло
Miele & Cie. KG, D-33325 Guetersloh

Изготовлено на заводе:

Либхерр-Хаусгерете ГмбХ, D-88416 Оксенхаузен, Германия
Liebherr-Hausgeraete GmbH, D-88416 Ochsenhausen

Импортер:

ООО Миле СНГ
Российская Федерация
125167 Москва,
Ленинградский проспект, 39а
Телефон: (095) 745 8990
8 800 200 2900
Телефакс: (095) 745 8984

Internet: www.miele.ru
E-mail: info@miele.ru

ООО "Миле"
Украина
04070 Киев, ул. Спасская, 30
Телефон: (044) 496 0300
Телефакс: (044) 494 2285

Internet: www.miele.ua
E-mail: info@miele.ua

ОПОО4 АЯ46

Право на изменения сохраняется / 3305

M.-Nr. 06 457 880 / 03
ru - RU

KWT 4154 UG

http://rembitteh.ru/